产品信息

卫浴五金 **Floor Drain**

Floor Drain

地漏

Material: Brass

材质：黄铜

型号	阀芯	表面处理	W x H x D in mm
FPQ106-12	黑色阀芯	镀铬	100 x 100 x 72

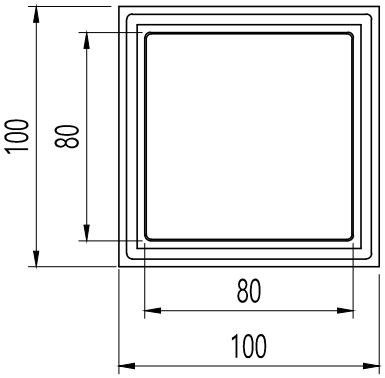

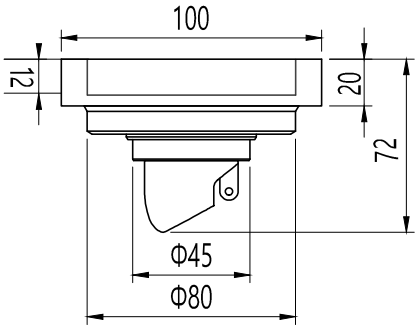

内嵌大理石的槽深为12mm

卫浴五金-清洁保养指导：

- 用柔软的纯棉布沾低浓度肥皂水擦拭产品表面，再用干净的棉布轻柔擦干表面，以保证表面光泽亮丽。
- 切勿使用含有漂白剂、磨损行或洗涤性的清洁剂，类似产品会损坏产品表面。

ALISEO GmbH · Leutkirchstraße 63 · 77723 Gengenbach
Tel. +49 (0) 7803-60279-0
Fax +49 (0) 7803-60279-30
E-Mail: info@aliseo.de · Internet: www.aliseo.de

ALISEO GmbH
GERMANY